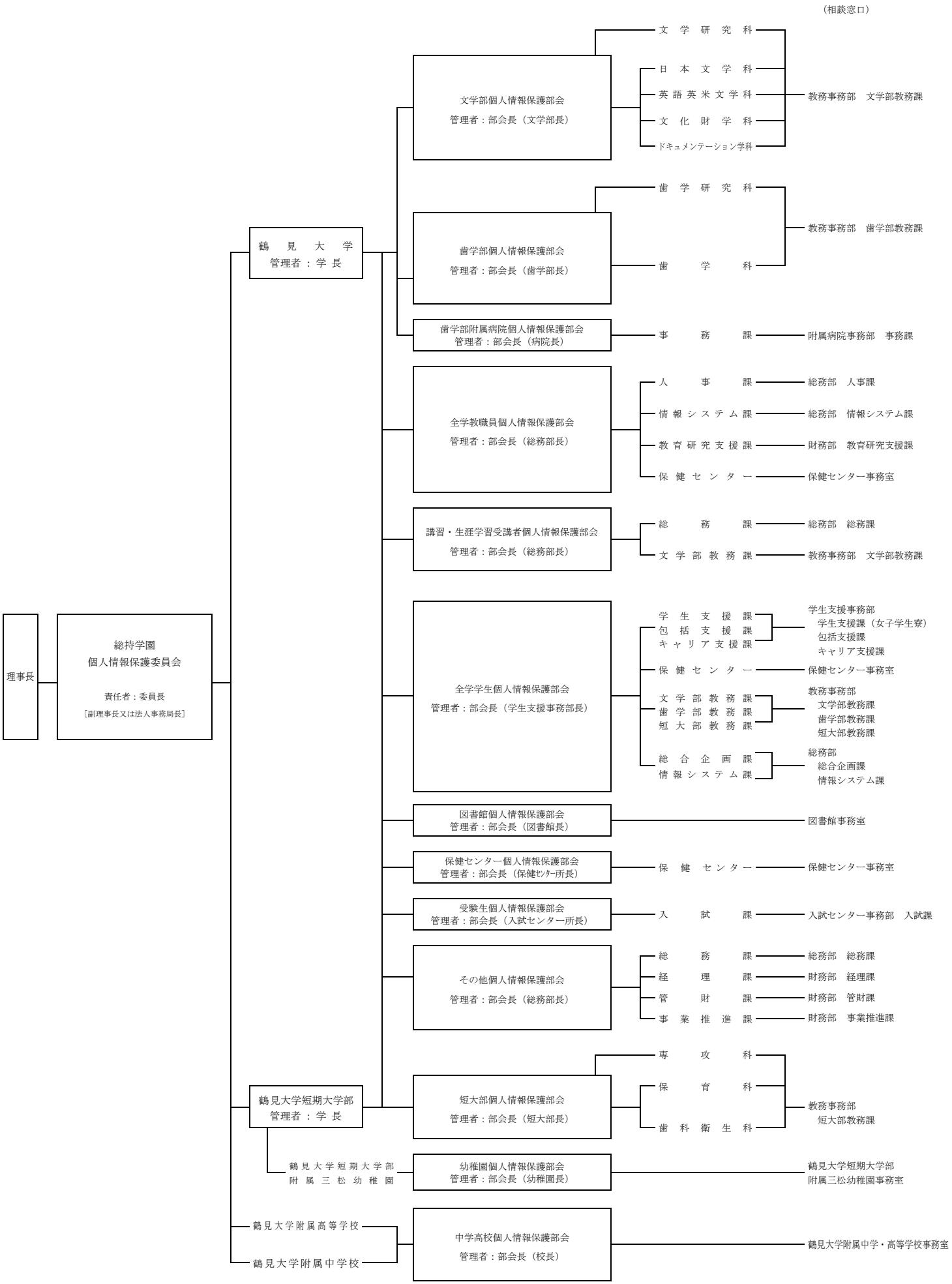学校法人総持学園　個人情報保護体制